REVIS
società benefit
TERMOIDRAULICA PRO

REMEHA CALENTA ACE 15S - 25S - 35S - 28C - 35C – 25L



SCHEDA TECNICA

CALDAIE MURALI A CONDENSAZIONE
REMEHA CALENTA ACE 15DS-25DS-35DS-28C-35C-25L

REMEHA CALENTA ACE 15s - 25s - 35s - 28c - 35c – 25L



CALENTA ACE 15S - 25S - 35S - 28C - 35C

Caldaia murale a condensazione per funzionamento istantaneo o solo riscaldamento, premiscelata, modulante in funzione della temperatura di mandata, calcolata in funzione della temperatura esterna e/o della temperatura ambiente. Ultra-compatta, leggera ed estremamente efficiente, ideale per applicazioni in appartamenti (con la possibilità di essere installata anche all'interno dei pensili della cucina), grazie al suo ingombro ridotto: (LxPxH) 450 x 450 x 690 mm.
• La semplicità di assemblaggio e l'ottimale disposizione dei componenti, permette una facile manutenzione (eseguita dal fronte) e una veloce installazione.
• Campo di modulazione elevato e possibilità di condensare anche in produzione sanitaria grazie allo scambiatore a piastre maggiorato.
• Dotata di serie del kit rubinetti per l'allacciamento idraulico e gas
Conforme a tutte le normative vigenti in campo di compatibilità elettromagnetica, direttiva macchine, bassa tensione, conformità CE ed emissioni di NOx (classe 6).

Caratteristiche
• Scambiatore primario acqua/fumi in alluminio silicio, compatto ed elevate prestazioni dotato di trattamento superficiale per impedire l'intasamento da incombusti.
• Ventilatore a velocità variabile con sistema Venturi per la regolazione della miscela aria/gas e modulazione della potenza da 20% al 100%.
• Dotata di bruciatore a premiscelazione totale in acciaio inox ad accensione elettronica con ionizzazione di fiamma, per la combustione di metano e GPL a bassa emissione di sostanze nocive.
• Valvola di ritegno dei fumi integrata per il funzionamento con i sistemi di scarico fumi in pressione.
• Manometro di pressione dell'acqua digitale
• Complete di circolatore modulante in classe A, valvola di sicurezza a 3 bar e di vaso d'espansione da 12 lt (eccetto per i modelli 35s – 35c).
• Scambiatore a piastra sanitario (per versioni combinate) in acciaio inox anticorrosione, con isolamento a guscio.
• I modelli solo riscaldamento sono dotati di serie di valvola deviatrice a tre vie.
• Scarico sdoppiato Ø 80/80 per tutti i modelli (concentrico Ø 60/100 o 80/125 optional).
• Pannello di comando della caldaia con display LCD.
• Elettronica a microprocessore con autodiagnosi dotata di: limitatore di potenza per il riscaldamento, funzione preriscaldo sanitario (versione combi), funzione antigelo caldaia, anti bloccaggio circolatore e funzione antilegionella per la versione s/riscaldamento.
La gestione impianto può essere fatta con:

- sonda esterna per il funzionamento a temperatura scorrevole;
- con i nuovi sistemi Remeha eSmart Inside di tipo BUS, che rendono la caldaia compatibile con tutte le schede aggiuntive della serie, per la gestione puntuale di tutti gli aspetti dell'impianto e il controllo da remoto tramite eTwist;
- con l'utilizzo di una regolazione esterna modulante Open-Therm collegata direttamente alla scheda di caldaia, come iSense, eTwist, Revis Rev-8;
- con una qualsiasi regolazione ON/OFF;
- con una regolazione 0-10 V installando l'apposita interfaccia.

CALENTA ACE 25L
Caratteristiche specifiche del modello:
• Accumulo sanitario in acciaio inox da 40lt a stratificazione con pompa di carica sanitario e rubinetto di scarico.
• Vaso d'espansione sanitario da 2lt.
• Valvola sicurezza sanitaria da 7 bar.
• Ingombro: (LxPxH) 600 x 498 x 900 mm.
• Fornita di serie con scarico fumi concentrico Ø 80/125

CALDAIE MURALI A CONDENSAZIONE

REMEHA CALENTA ACE 15DS-25DS-35DS-28C-35C-25L

	Descrizione	P. Focolare kW	Potenza nom. 50/30°C	Potenza nom. 80/60°C	Codice
	**Calenta ACE 15 DS solo riscaldamento**	15	3,4 - 15,8	3 – 14,9	**1 00 01 007**
	Calenta ACE 25 DS solo riscaldamento	25	5,0 - 25,5	5,0 - 24,8	**1 00 01 008**

CALDAIE MURALI A CONDENSAZIONE
REMEHA CALENTA ACE 15DS-25DS-35DS-28C-35C-25L

DATI DI POTENZA		UNITÀ	15DS	25DS	28C	35DS	35C
Regolazione caldaia			Modulante R-Bus Open-Therm, ON/OFF, 0-10 V				
Portata termica al focolare Qn Regime riscaldamento (PCI)	min - max	kW	3,1 -15	5,2 -25	5,2 . 2,5	7,3 -34,8	7,3 -34,8
Potenza utile riscald. (Pn) (80/60°C)	min - max	kW	3 - 14,9	5 - 24,8	5 - 24,8	7 - 34,5	7 - 34,5
Potenza utile riscald. (Pn) (50/30°C)	min - max	kW	3,4 - 15,8	5,6 - 25,5	5,6 - 25,5	7,9 - 35,6	7,9 - 35,6
Limite potenza in ACS (Pn)	min - max	kW	/	/	5 - 27,8	/	7 - 34,5
Portata termica in ACS (Qnw)	min - max	kW	/	/	5,9 - 28	/	7,1 - 35,6
Rendimento risc. pieno carico (Hi) (80/60°C) 92/42CEE		%	99,3	99,2	99,2	99,1	
Rendimento risc. pieno carico (Hi) (50/30°C) EN15502		%	105,3	102	102	102,2	
Rendimento a carico parziale (Hi) (T. ritorno 60°C)		%	94,9	96,1	96,1	96,3	
Rendimento a carico parziale (Hi) (T. ritorno 30°C)		%	110,2	110,1	110,1	110,6	
Portata termica nominale Qn Regime riscaldamento (PCS)	min - max	kW	3,4 -16,7	5,8 -27,8	5,8-27,8	8,1 -38,7	8,1 -38,7
Portata nominale ACS Qnw (PCS)	min - max	kW	/	/	5,8 - 31,1	/	8,1 -38,7

DATI RELATIVI AL GAS E SCARICO FUMI		UNITÀ	15DS	25DS	28C	35DS	35C
Tipologia in base al sistema			B23, B23P, B33, C13, C33, C43, C53, C63, C83, C93				
Tubi scarico di serie (optional)		Ø mm	80/80 (60/100 - 80/125)			80/80 (60/100 - 80/125)	
Categoria gas			II2HM3P (metano, propano e aria propanata)				
Pressione rete metano H (GPL- G31)		mbar	17-30 (30-40)				
Consumo gas (metano)		m^3/h	0,33- 1,59	0,55 - 2,65	0,55- 2,96	0,77-3,68	0,77-3,68
Consumo gas (propano)		m^3/h	0,13- 0,61	0,21 - 1,02	0,21- 1,15	0,3 - 1,44	0,3 - 1,42
Classe Nox secondo EN 297, PR A3, EN656			6			6	
Emissioni Nox metano (annue) O2= 0%		mg/kWh	17	16		27	
Portata massima dei fumi	min - max	Kg/h	5,3 - 25,2	8,9 - 42,1	8,9 - 47,1	12,5 - 57,3	
Temperatura dei fumi	min - max	°C	30 - 59	30 - 74	30 - 85	32 - 79	
Prevalenza residua ventilatore	min - max	Pa	80	120	130	140	
Produzione condensa Tr=50°C		Kg/ m^3(lt/h)	0,3 (0,5)	0,3 (0,8)		0,3 (1,1)	
Produzione condensa Tr=30°C		Kg/ m^3(lt/h)	1,3 (2)	1,3 (3,4)		1,3 (4,7)	
pH condensa		pH	circa 4			circa 4	

CIRCUITO RISCALDAMENTO		UNITÀ	15DS	25DS	28C	35DS	35C
Contenuto d'acqua scambiatore		lt	1,7			2,3	
Capacità vaso d'espansione (pre-carica)		lt/bar	12 (0,8)			non presente	
Pressione d'esercizio	min - max	bar	0,8 - 3			0,8 - 3	
Temperatura di esercizio	min - max	°C	20 - 90			20 - 90	
Temperatura massima		°C	110			110	
Valore Kv		$m^3/h/$ bar0,5	2			2,9	
Prevalenza dinamica totale riscaldamento (ΔT = 20 K)		mbar	585	355		231	
Portata acqua (ΔT = 20K) a potenza massima	(min)	l/h	623	1037		1452	

CALDAIE MURALI A CONDENSAZIONE
REMEHA CALENTA ACE 15DS-25DS-35DS-28C-35C-25L

DATI DI POTENZA		UNITÀ	25L
Regolazione caldaia			Modulante Bus, Open-Therm, ON/OFF
Portata termica al focolare Qn Regime riscaldamento (PCI)	min - max	kW	5,2 -25
Potenza utile riscald. (Pn) (80/60°C)	min - max	kW	5 - 24,8
Potenza utile riscald. (Pn) (50/30°C)	min - max	kW	5,6 - 25,5
Limite potenza in ACS (Pn)	min - max	kW	5,0 - 29,1
Rendimento risc. pieno carico (Hi) (80/60°C) 92/42CEE		%	99,2
Rendimento risc. pieno carico (Hi) (50/30°C) EN15502		%	102
Rendimento a carico parziale (Hi) (T. ritorno 60°C) 92/42CEE		%	96,1
Rendimento a carico parziale (Hi) (T. ritorno 30°C) EN15502		%	110,1
Portata termica nominale Qn Regime riscaldamento (PCS)	min - max	kW	5,8 -27,8
Portata nominale ACS Qnw (PCS)	min - max	kW	5,8 - 32,6

DATI RELATIVI AL GAS E SCARICO FUMI		UNITÀ	25L
Tipologia in base al sistema			B23, B23P, B33, C13, C33, C43, C53, C63, C83, C93
Tubi scarico di serie (optional)		Ø mm	80/125 (80/80)
Categoria gas			II2HM3P (metano, propano e aria propanata)
Pressione rete metano H (GPL- G31)		mbar	17-30 (30-40)
Consumo gas (metano)		m^3/h	0,55 - 3,1
Consumo gas (propano)		m^3/h	0,21 - 1,2
Classe Nox secondo EN 297, PR A3, EN656			6
Emissioni Nox metano (annue) O2= 0%		mg/kWh	25
Portata massima dei fumi	min - max	Kg/h	8,9 - 49,3
Temperatura dei fumi	min - max	°C	33 - 81
Prevalenza residua ventilatore	min - max	Pa	130

CIRCUITO RISCALDAMENTO		UNITÀ	25L
Contenuto d'acqua scambiatore		lt	1,8
Capacità vaso d'espansione (pre-carica)		lt/bar	12 (0,8)
Pressione d'esercizio	min - max	bar	0,8 - 3
Temperatura di esercizio	min - max	°C	20 - 90
Temperatura massima		°C	110
Valore Kv		$m^3/h/bar0,5$	2
Prevalenza dinamica totale riscaldamento (ΔT = 20 K)		mbar	355
Portata acqua (ΔT = 20K) a potenza massima	(min)	l/h	1037
Perdite associate all'involucro dT=30°C (dT 50°C)		W	71 (134)

CALDAIE MURALI A CONDENSAZIONE
REMEHA CALENTA ACE 15DS-25DS-35DS-28C-35C-25L

CIRCUITO SANITARIO		UNITÀ	25L
Normativa acqua sanitaria (EN 13203)			★★★
Perdita di carico lato ACS		mbar	490
Contenuto acqua		lt	40,5
Portata specifica ACS a 60°C		l/min	8,2
Portata specifica ACS a 40°C		l/min	20
Differenza di pressione lato ACS		mbar	20
Portata erogata a ΔT=35°C		l/min	12,3
Portata specifica a ΔT=30°C		l/min	20
Portata minima erogata		l/min	2
Temperatura esercizio	min - max	°C	45 - 65
Pressione esercizio Pmw	min - max	bar	0,5 - 8

CIRCUITO ELETTRICO		UNITÀ	25L
Alimentazione		VAC/Hz	230 / 50
Disgiuntore F1/Scheda comando F2		AT	6,3 / 2A
Potenza elettrica massima assorbita	(minima)	W	26-125
Consumo elettrico in stand-by max.		W	4
Grado di protezione		IP	X5D

ALTRI DATI		UNITÀ	25L
Peso (a vuoto)		Kg	65
Rumorosità ad 1 mt (a pieno carico)		dB(A)	44
Dimensioni d'ingombro	(H x L x P)	mm	900 x 600 x 498
Classifica secondo Direttiva 92/42/CEE		stelle	★★★★

PARAMETRI TECNICI ERP		UNITÀ	25L
Potenza termica nominale		kW	25
Temperatura di applicazione (riscaldamento d'ambiente)			Media
Classe di efficienza energetica stagionale del (riscaldamento d'ambiente)			A
Classe di efficienza energetica in sanitario			B/XXL
Consumo energetico annuo in termini di GCV (riscaldamento d'ambiente)	QHE	GJ	76
Consumo energetico annuo in termini di GCV (riscaldamento dell'acqua)	AFC	kWh (GJ)	61 (25)
Efficienza energetica stagionale del riscaldamento d'ambiente	ηS	%	94
Efficienza energetica di riscaldamento dell'acqua	ηWh	%	77
Livello di potenza sonora all'interno	LWA	dB	50

CALDAIE MURALI A CONDENSAZIONE
REMEHA CALENTA ACE 15DS-25DS-35DS-28C-35C-25L

DIMENSIONI E COLLEGAMENTI IDRAULICI REMEHA CALENTA ACE 15s - 25s - 35s - 28c - 35c

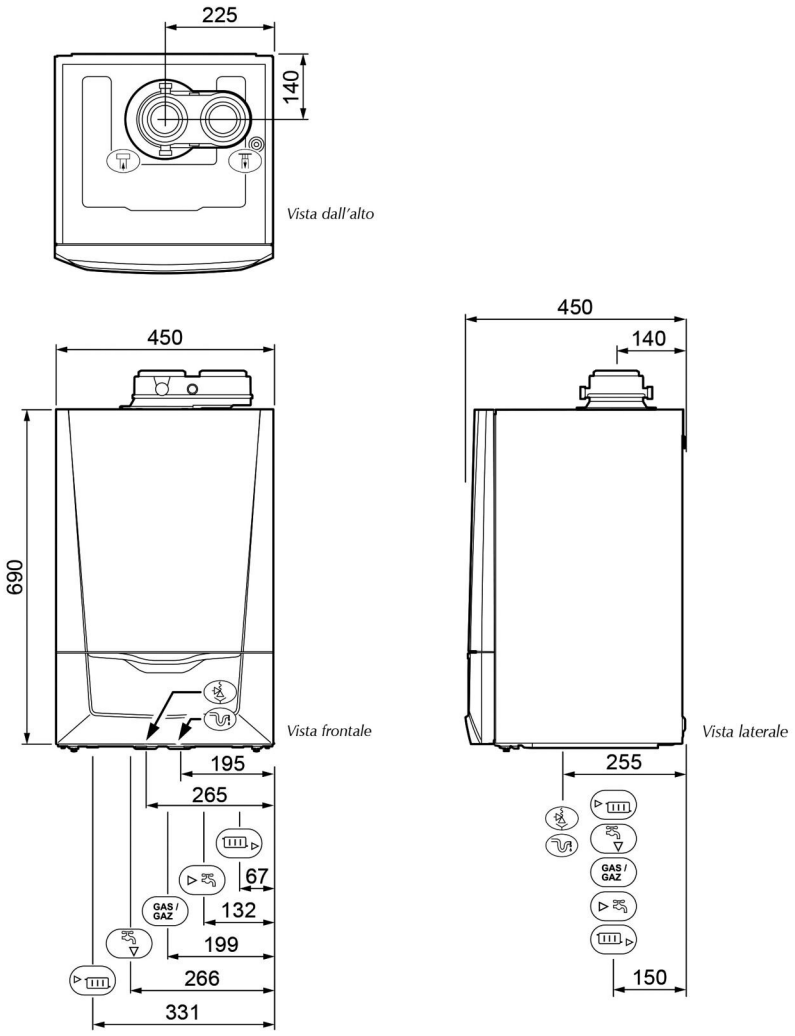

Allacciamenti		Ø
	Scarico fumi	80 mm
	Aspirazione aria	80 mm
	Scarico valvola di sicurezza	25 mm
	Scarico condensa	25 mm
	Ritorno riscaldamento	¾"
	Ingresso acqua fredda	½"
GAS	Attacco gas	½"
	Uscita acqua calda	½"
	Mandata riscaldamento	¾"

CALDAIE MURALI A CONDENSAZIONE
REMEHA CALENTA ACE 15DS-25DS-35DS-28C-35C-25L

DIMENSIONI E COLLEGAMENTI IDRAULICI REMEHA CALENTA ACE 25L

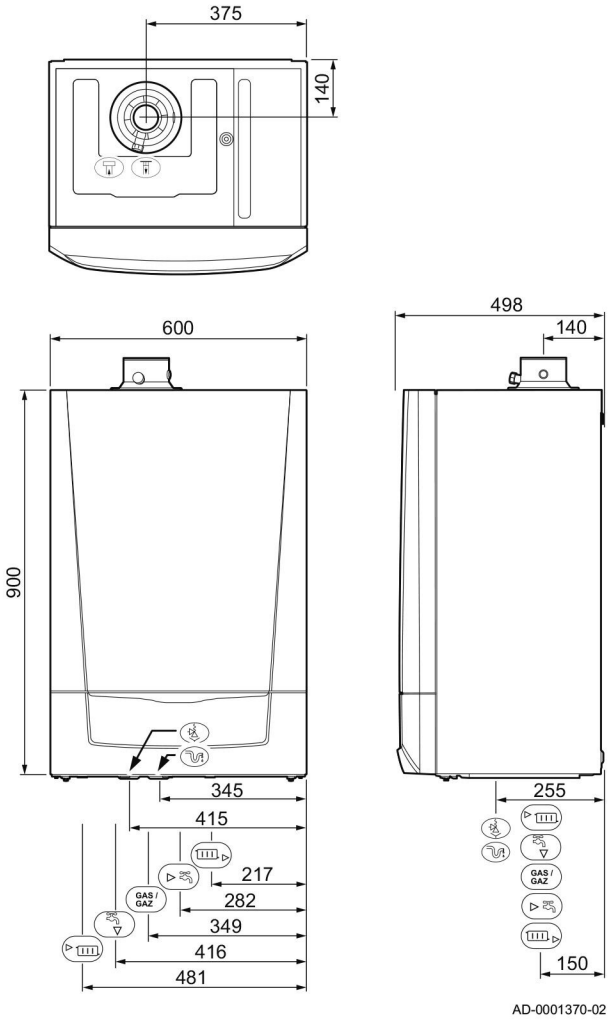

Allacciamenti		Ø
	Scarico fumi	80 mm
	Aspirazione aria	80 mm
	Scarico valvola di sicurezza	25 mm
	Scarico condensa	25 mm
	Ritorno riscaldamento	¾"
	Ingresso acqua fredda	½"
GAS	Attacco gas	½"
	Uscita acqua calda	½"
	Mandata riscaldamento	¾"

CALDAIE MURALI A CONDENSAZIONE
REMEHA CALENTA ACE 15DS-25DS-35DS-28C-35C-25L

DIMENSIONE SPAZI MINIMI

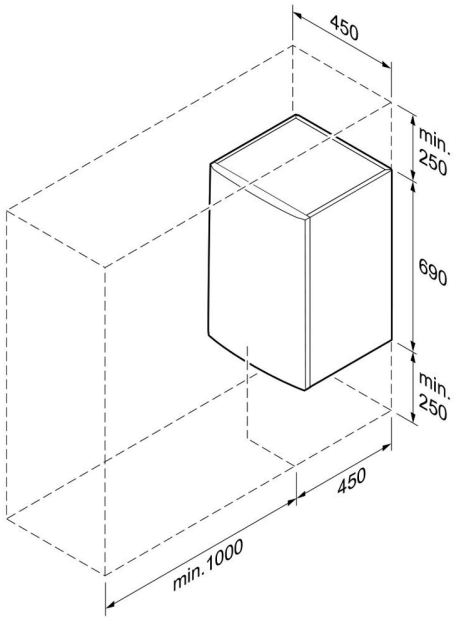

DIMENSIONE SPAZIO DI AERAZIONE (S1+S2=150 cm²)

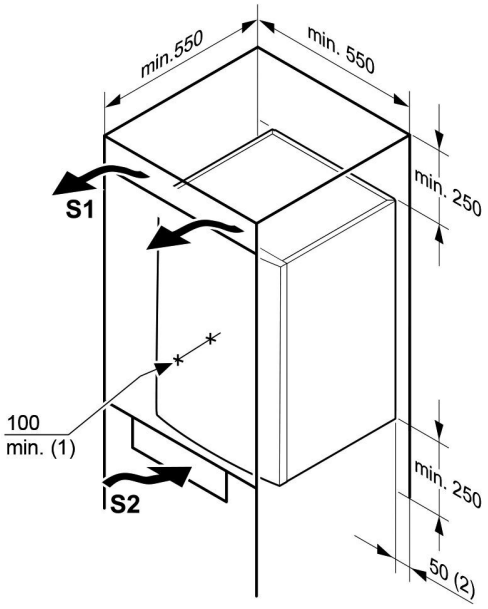

PREVALENZA CIRCOLATORE CALENTA ACE 15S-25S-28C-25L

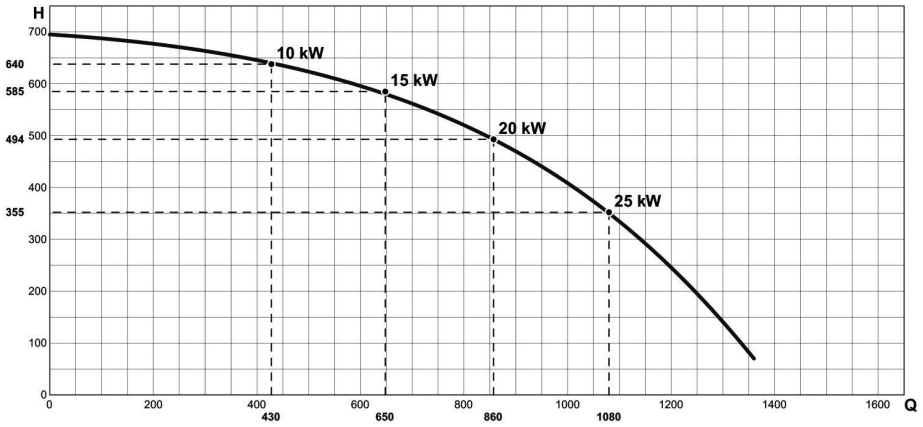

H Prevalenza dinamica totale RC (mbar) Q Portata acqua (l/h)

PREVALENZA CIRCOLATORE CALENTA ACE 35S-35C

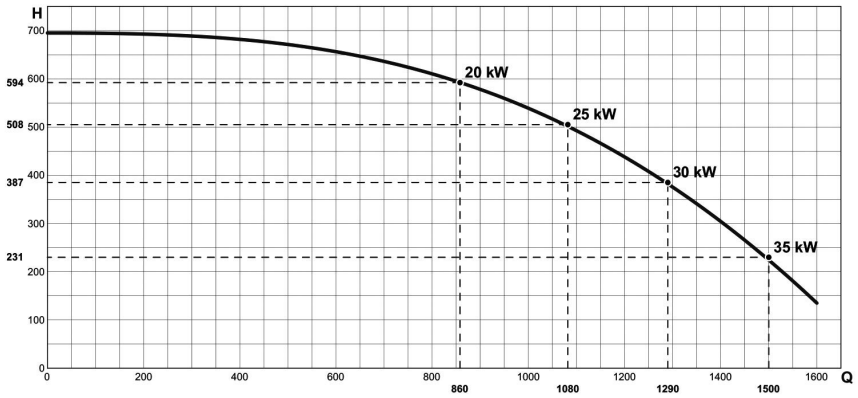

H Prevalenza dinamica totale RC (mbar) Q Portata acqua (l/h)

CALDAIE MURALI A CONDENSAZIONE
REMEHA CALENTA ACE 15DS-25DS-35DS-28C-35C-25L

SCHEMA DI GESTIONE IMPIANTO - CONFIGURAZIONE MASSIMA

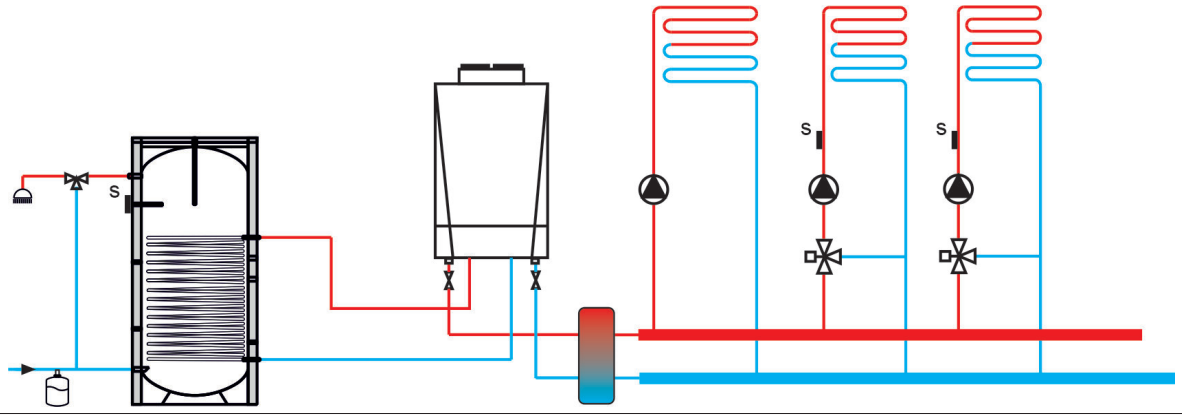

UN CIRCUITO DIRETTO



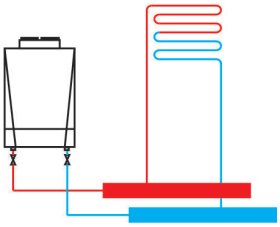

Di serie

PRODUZIONE ACS TRAMITE BOLLITORE (solo modelli DS)

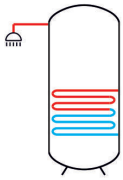

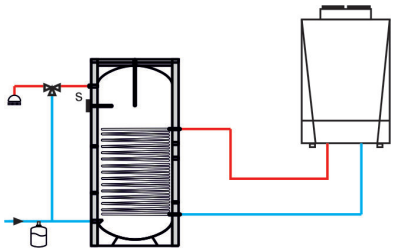

INDISPENSABILE ABBINARE:

1 02 02 045: Sonda ACS

UN CIRCUITO DIRETTO E UN CIRCUITO MISCELATO

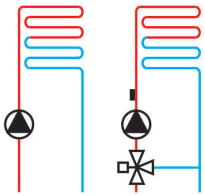

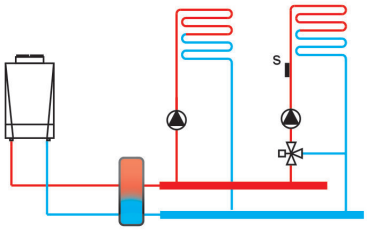

INDISPENSABILE ABBINARE:
1 02 02 036: Scheda SCB-04
1 02 11 012: Box schede SCU per Calenta Ace
1 02 02 043: Sonda a contatto per circuito miscelato

CALDAIE MURALI A CONDENSAZIONE
REMEHA CALENTA ACE 15DS-25DS-35DS-28C-35C-25L

UN CIRCUITO DIRETTO E 2 CIRCUITI MISCELATI		
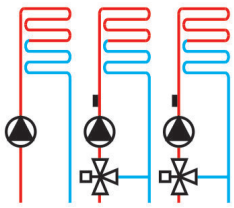	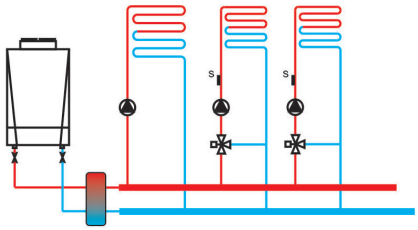	
INDISPENSABILE ABBINARE: 1 02 02 038: Scheda SCB-10 1 02 02 040: Scheda AD-249 1 02 11 012: Box schede SCU per Calenta Ace 1 art. 1 02 02 043: Sonda a contatto per circuito miscelato		

Revis s.r.l. - Via del Commercio 7 - 31043
Fontanelle (TV)
Tel. 0438 - 466311
www.re-vis.it - email: info@re-vis.it

REVIS è un'azienda del Gruppo ENERETICA